ONEFLOR Plaatsingsinstructies ECO 30 Herringbone

ONEFLOR CLICK LVT met geïntegreerde ondervloer, robuuste designvloer in verschillende formaten en decors. Voor meer informatie, raadpleeg de technische specificaties van onze productencollecties. Hieronder vindt u de speciale vereisten voor een succesvolle plaatsing van **CLICK LVT met geïntegreerde ondervloer**.

BELANGRIJKE ALGEMENE INFORMATIE:

Vóór de plaatsing:

Controleer of de geleverde goederen zich in perfecte staat bevinden. Goederen die op maat werden gesneden of geplaatst werden, zijn niet vatbaar voor een klacht. Vóór de plaatsing moet de kleur- en batchgelijkheid van de goederen nagekeken worden. Plaats in een ruimte enkel planken van dezelfde batch. De relevante nationale normen, richtlijnen en voorschriften, evenals de technische documenten en algemeen aanvaarde regels van goed vakmanschap zijn van toepassing bij de plaatsing van CLICK LVT met geïntegreerde ondervloer. Lichte verschillen in kleur, glansgraad en structuur zijn met de productie verbonden en kunnen geen aanleiding geven tot een klacht. Bij het plaatsen van vinylbevloering raden we aan om 3 pakken materiaal te mengen.

STAAT VAN DE ONDERGROND:

De ondervloer moet geëgaliseerd, belastbaar en permanent droog zijn. De maximale hoogtetolerantie mag niet meer dan 2-3mm per strekkende meter of 1mm per 10cm voor tegelranden bedragen. Vloerbedekkingen van textiel en naaldvlies moeten verwijderd worden.

ONDERVLOEREN:

ONEFLOR CLICK LVT met geïntegreerde ondervloer kan zwevend geplaatst worden op elk type dekvloer, op bestaande trillingvrije vloeren uit hout, planken en spanplaat, op linoleum, op stenen, keramische en marmeren vloeren. Vloerbedekkingen van textiel en naaldvilt moeten verwijderd worden. In het algemeen wordt de verwijdering van oude vloerbedekkingen aanbevolen om ongewenste reacties (mogelijk optredende schimmelvorming, onvoldoende drukkracht) tegen te gaan.

Niet-vermelde ondervloeren vragen de goedkeuring van ONEFLOR-EUROPE.

Opmerking: De installateur moet nakijken of de ondervloer voor het uitvoeren van de desbetreffende werkzaamheden klaar is vooraleer de vloer te leggen en eventuele beperkingen te melden aan de opdrachtgever. In het bijzonder in geval van:

- grotere oneffenheden,
- onvoldoende droge ondergrond,
- onvoldoende harde, te poreuze en te ruw oppervlak van de ondervloer,
- ondervloer met een vervuild oppervlak, bijv. door olie, was, lak, verfresten,
- ongelijke hoogte van de ondergrond t.o.v. niveau van aangrenzende ruimtes
- ongeschikte temperatuur van de ondergrond,
- ongeschikt kamerklimaat,
- ontbrekend verwarmingsprotocol bij verwarmde vloerconstructies,
- ontbrekend hoogteverschil met de strip die de rand markeert,
- ontbrekende markering van meetpunten bij verwarmde vloerconstructies,
- ontbrekend voegenplan.

Bij de plaatsing van ONEFLOR CLICK LVT met geïntegreerde ondervloer op vloerverwarmingssystemen moet de norm EN 1264-2 (warmwater vloerverwarmingssystemen en componenten) in acht worden genomen. De oppervlaktemperatuur mag 27°C niet op een permanente basis overschrijden. Indien andere vloerverwarmingssystemen worden gebruikt, neem contact op met de afdeling «Application Engineering» van ONEFLOR-EUROPE. Om verrotten van in hout vervaardigde ondervloerconstructies te vermijden (bijv. vloeren met houten balken), moet voldoende ventilatie na constructie worden aangebracht of gegarandeerd.

LEGGEREEDSCHAP:

- Breekmes met trapeziumvormig lemmet / decoupeerzaag
- Tekenhaak
- Vouwmeter / lintmeter
- Witte rubberen moker
- Afstand houder
- Potlood / krasnaald
- Winkelhaak

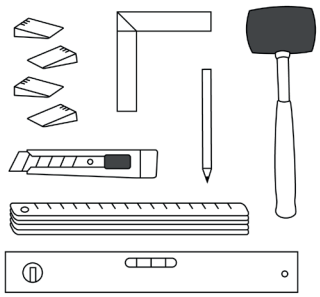

RUIMTEACCLIMATISATIE:

ONEFLOR CLICK LVT met geïntegreerde ondervloer moet minstens 48 uur vóór de plaatsing in kleine stapels (max. 3) geacclimatiseerd worden in de kamers waar de vloer gelegd moet worden of in de naastliggende kamers evenals de nodige hulpmaterialen. Dit in de volgende omstandigheden:

Klimaatcondities van de kamer vóór, tijdens en na het leggen van de vloer:

- Kamertemperatuur > 18 °C (maar niet meer dan 26 °C).
- Vloertemperatuur > 15 °C (maar niet meer dan 22 °C).
- Relatieve vochtigheid < 65%

Er wordt geen enkel ondervloermateriaal gelegd onder LVT met geïntegreerde ondervloer.

Omwille van de over het algemeen te lage drukkracht leidt het gebruik van een ondervloer onder onze Rigid Click-producten tot de uitsluiting van de garantie.

Het gebruik van PE-folies en ongeschikte ondervloeren kan, in geval van schade, leiden tot de uitsluiting van de garantie.

Wij raden aan ONEFLOR CLICK LVT met geïntegreerde ondervloer te gebruiken wanneer u een vloer legt op:

- Parket, voorbewerkte houten dekvloeren en andere houtmaterialen
- vlakke stenen vloeren, keramische tegels, marmer, porselein aardewerk (Voegvereisten: <5mm breed, <2mm diep, hoogteverschil tussen tegels <1mm).
- Oude en nieuwe dekvloer

Niet-vermelde ondervloeren behoeven de goedkeuring van ONEFLOR.

Plaatsing

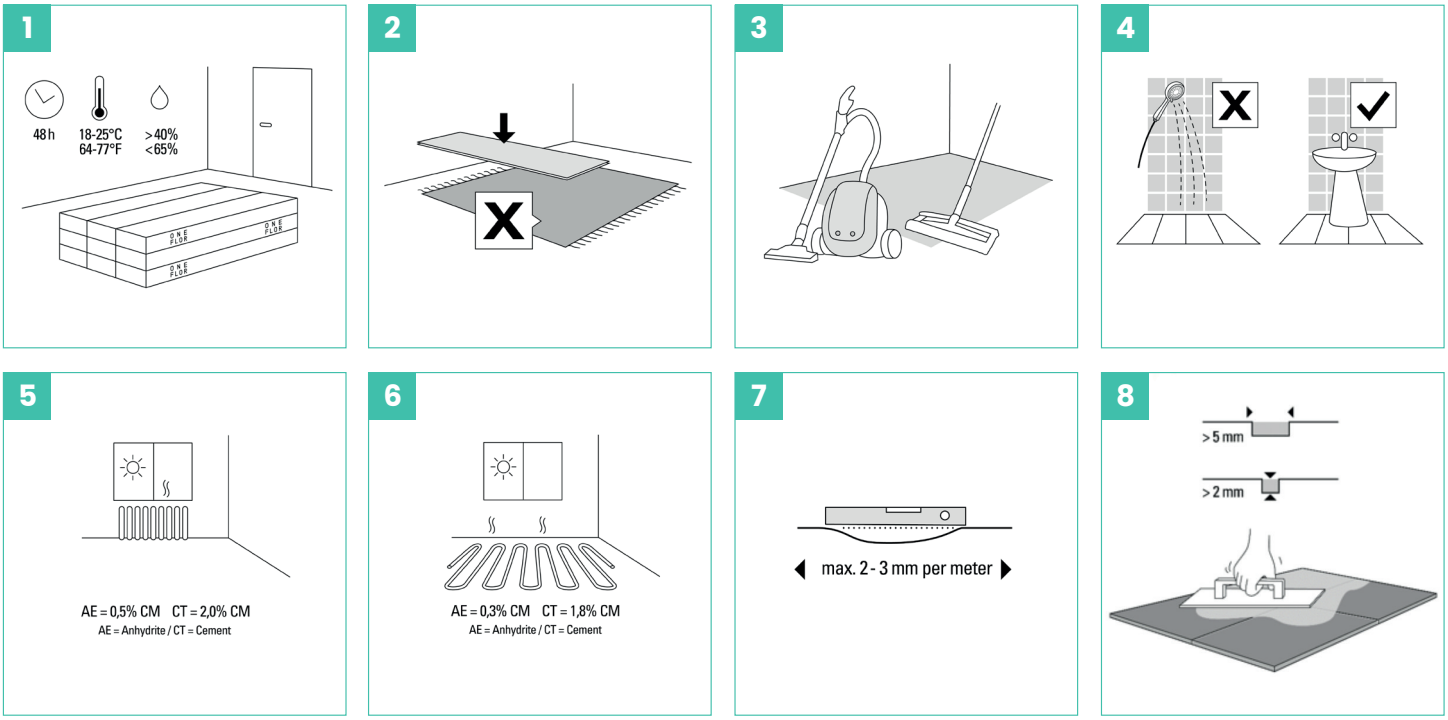

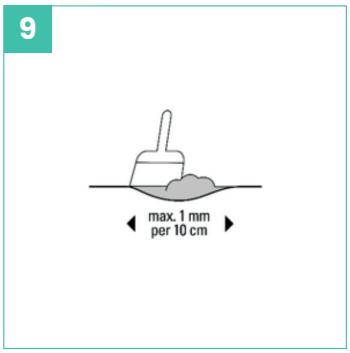

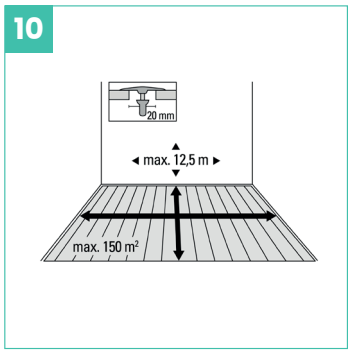

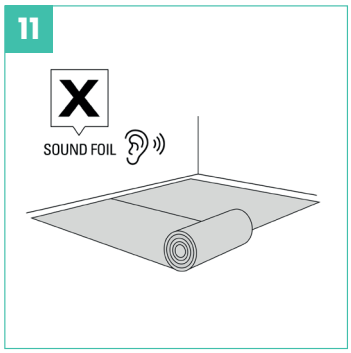

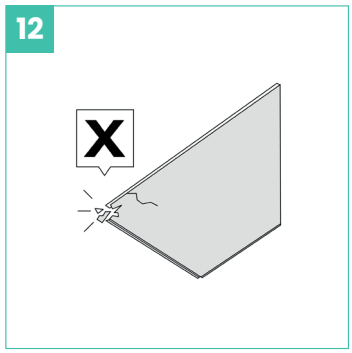

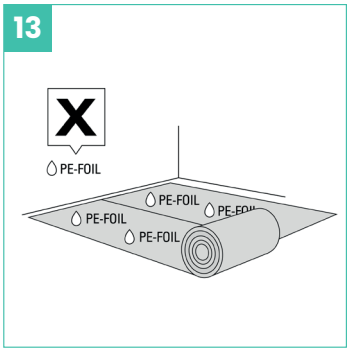

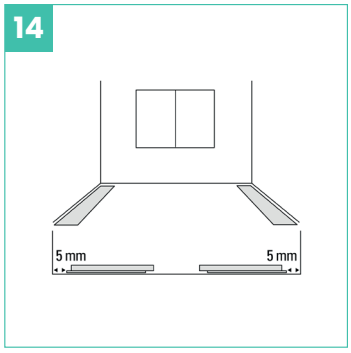

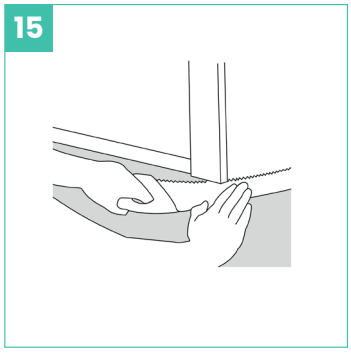

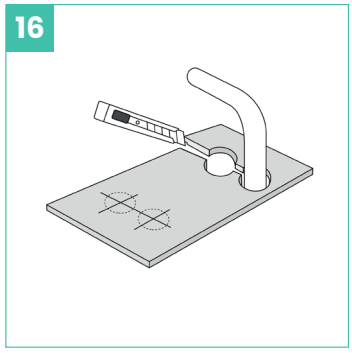

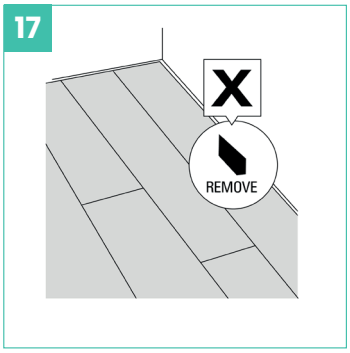

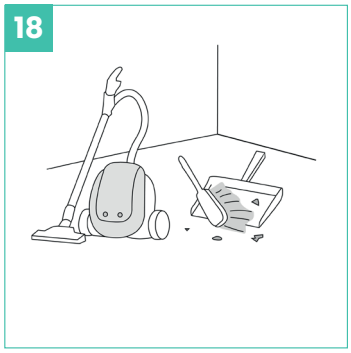

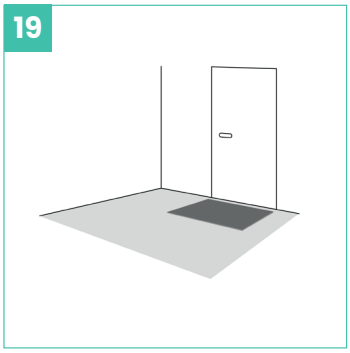

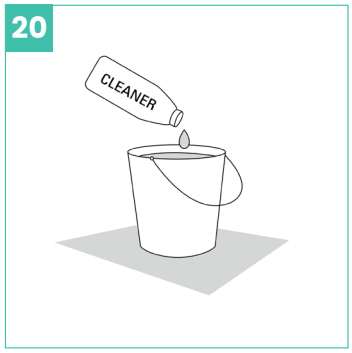

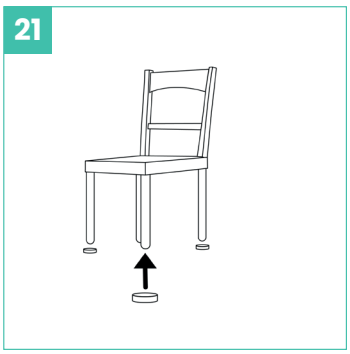

PLAATSING

In het algemeen wordt de verwijdering van oude vloerbedekkingen aanbevolen om interacties en irritaties tegen te gaan. Het gebruik van ongeschikte ondervloeren kan leiden tot de uitsluiting van garantie in geval van schade.

Plaatsing van ONEFLOR CLICK LVT met geïntegreerde ondervloer

Uitzetvoeg / randafstanden:

Uitzetvoeg: minstens 5 mm breed.

Tip: Gebruik restanten van de vloerbedekking als afstand houders. Houd ook een afstand van 5mm met vaste elementen in de kamer, zoals buisdoorvoeren, elektrische kabels, deurlijsten, enz.! Deze uitzetvoeg mag niet gevuld worden met siliconen of iets dergelijks!

BEWEGINGSPROFIELEN IN DE ZONE:

Kamers met een ononderbroken ruimte tot 150m² kunnen aangelegd worden zonder voegen, rekening houdend met een verdubbelde randafstand (ongeveer 10mm). De zijdelengte van ongeveer 12,50 m mag niet overschreden worden. Passende bewegingsprofielen moeten gebruikt worden voor zeer smalle, lange kamers. Ruimtes die onderbroken worden door opkomende bouwelementen (kolommen, scheidingswanden, deuropeningen, enz.) moeten gescheiden worden door het plaatsen van uitzetvoegen (minstens 10mm, afhankelijk van de grootte van de ruimte) ter hoogte van het bouwelement.

Bij het installeren van plinten, overgangsprofielen en afwerkingsprofielen mag men niet uit het oog verliezen dat plinten of profielen nooit vastgemaakt mogen worden aan de vloerbedekking! Plinten met omliggende siliconenvoegen, die de vloer bevestigen, leiden tot de uitsluiting van de garantie.

Bestaande uitzettingsvoegen moeten bewaard worden.

BELANGRIJKE INFORMATIE MET BETREKKING TOT DE VOLTOOIING VAN DE PLAATSING

• Verwijder alle afstand houders

• De ONEFLOR CLICK LVT met geïntegreerde ondervloer mag nooit ter plaatse bevestigd worden.

• De vloer mag eveneens niet bevestigd worden aan de ondervloer of het meubilair, de kookhoek, de kachel of andere vaste installatie-onderdelen.

SPECIALE KENMERKEN EN BUITENGEWONE SITUATIES

• In serres of gelijkaardige ruimtes met grote ramen boven het hoofd of kamerhoge ramen aan de zuidelijke gevel moet het gebruik van ONEFLOR CLICK LVT met geïntegreerde ondervloer kritisch worden beschouwd omwille van de extreme schommelingen in kamertemperatuur. Dit vereist een afzonderlijke coördinatie en de goedkeuring van ONEFLOR-EUROPE.

• Bij gebruik van elastisch blijvende afdichtingsmiddelen raden wij aan eerst een schuimkoord voor voegafdichting te gebruiken op de af te dichten zones en ze vervolgens te vullen met een acrylverbinding om een tweezijdige verbinding te creëren. Elastisch blijvende afdichtingen moeten beschouwd worden als onderhoudsvoegen en moeten regelmatig gecontroleerd worden op hun functionele werking en, indien nodig, vernieuwd worden.

• Teneinde materiële veranderingen/schade te voorkomen, is er voldoende schaduw nodig, evenals een afstand tot de rand van 10mm wanneer de vloer aangelegd wordt in zones met sterk zonlicht.

• Onze ONFLOR designvloeren voldoen in vele opzichten aan de hoogste kwaliteitseisen. Dit is eveneens het geval voor de lichtechtheid conform EN 105-B02. Een standaardtest kan echter nooit de intensiteit van natuurlijk UV-licht nabootsen, wat betekent dat kleurverandering of -vervaging kan voorkomen in zones met intens UV-licht en onvoldoende schaduw.

• Een «stralingsbarrière» van toereikende dimensies (bijv. glazen of metalen platen) moet worden voorzien bij open haarden en tegelkachels. De grootte varieert in functie van de verwarmingscapaciteit van de open haard of tegelkachel. Gelieve de instructies van uw kachelfabrikant / schoorsteenveger na te leven.

• De ONEFLOR CLICK VINYL met geïntegreerde ondervloer moet worden losgekoppeld van alle permanent geïnstalleerde meubels of inrichtingen, zoals keukenblokjes, ovens, enz.

• In geval van meubilair met een hoge statische druk, moet de belasting voldoende verdeeld worden (bijv. d.m.v. last verdeelplaten) overeenkomstig het gewicht.

Gebruik enkel geschikte bureaustoelen van het type W.

REINIGING EN ONDERHOUD:

Gelieve onze gedetailleerde aanbevelingen met betrekking tot de reiniging en reinigingsmiddelen te raadplegen op www.oneflor-europe.com

Met de publicatie van deze plaatsingsinstructies (vanaf 12/2021) verliezen alle voorgaande versies hun geldigheid.

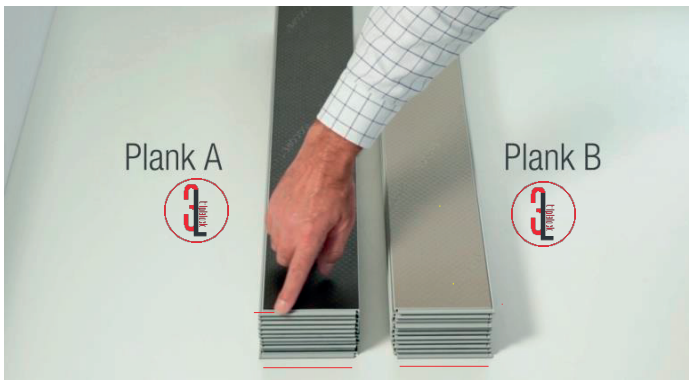

4-ZIJDIG 3L TRIPLELOCK VISGRAAT
Druppelvergrendelingssysteem uit één stuk.

VOORBEREIDING
Benodigheden: een meetlint, een pen, een T-square, een zachte rubberen hamer en een cuttermes.

SNIJDEN VAN DE PLANKEN
Leg de eerste plank (A) op een geëgaliseerde oppervlakte en plaats de T-square op de hoek van de plank. Zorg ervoor dat het T-square is geplaatst precies op de hoek van de plank. Terwijl je de plank vasthoudt, maak je een eerste snede met het cuttermes. Plaats vervolgens de plank op een hogere oppervlakte en duw het voorgesneden deel van de plank naar beneden om te breken. Trek het geknapte stuk omhoog om het volledig te verwijderen.

INSTALLEER DE EERSTE PLANK
Plaats de eerste plank (A) met de gezaagde zijde tegen de wand in een hoek van 45 graden.

INSTALLEER DE 2DE PLANK
Neem een tweede plank (B) en laat deze vallen met de lange zijde tegen de eerste plank (A) aan de korte zijde.

UITLIJNEN EN VERGRENDELEN
Gebruik de T-square om de twee planken perfect uit te lijnen. Klop vervolgens voorzichtig met de zachte rubberen hamer om de planken te vergrendelen.

INSTALLEER 3DE PLANK

Plaats een derde plank (A) met de lange zijde tegen de tweede plank (B) aan de korte zijde. Gebruik opnieuw het T-square om de twee planken perfect uit te lijnen en tik zachtjes met de zachte rubberen hamer om de planken te vergrendelen. Zorg ervoor dat het profiel van alle planken naar binnen is gericht.

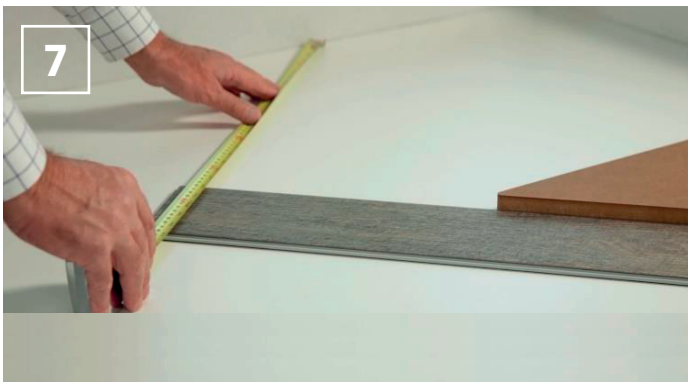

LAATSTE PLANK IN DE RIJ

Herhaal het proces tot aan de andere muur. Meet daar terug de afstand van de plank tot de muur (inclusief de breedte van de plank). Markeer de gemeten lengte van de laatste plank en snij de plank onder een hoek van 45° op de meetlengte. Plaats de plank vervolgens volgens de vorige instructies.

RIJ TEGEN DE MUUR UITLIJNEN

Na het afwerken van de eerste rij geassembleerde planken, duwt u deze voorzichtig helemaal tegen de muur.

VUL DE GATEN IN

Ga door met het invullen van de openingen naar de muur toe, het snijden en meten van de planken zoals u dat eerder heeft gedaan. Om de nieuwe plank aan te sluiten op de eerder geassembleerde rij, heft u de geassembleerde planken op. Schuif de nieuwe plank eronder en laat de gemonteerde planken naar beneden vallen. Wissel de planken A en B altijd af totdat u alle openingen heeft opgevuld. Vergeet niet de planken te vergrendelen.

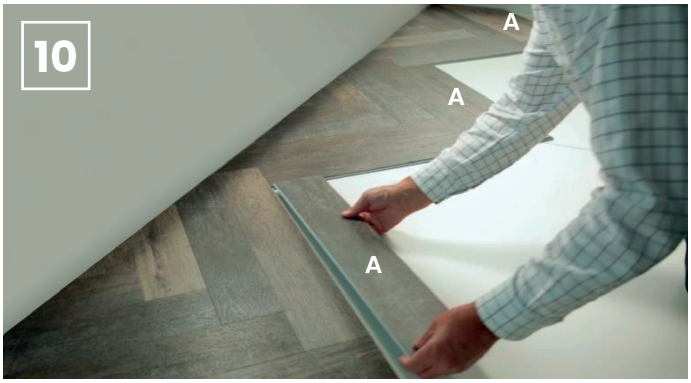

EERST PLANKEN A, DAN PLANKEN B

Werk elke volgende rij af door eerste alle planken A op een rij te plaatsen, gevolgd door alle planken B. Ga op deze manier verder tot aan de tegenoverliggende muur. Vul de resterende openingen op zoals in figuur 9.